第３５回　名古屋市内愛知県立高等学校体育大会（男子個人の部）

日　時：平成２６年８月４日（月）　８：３０～
（雨天予備日）平成２６年８月５日（火）
会　場：口論義運動公園テニスコート
（雨天予備日）口論議運動公園テニスコート

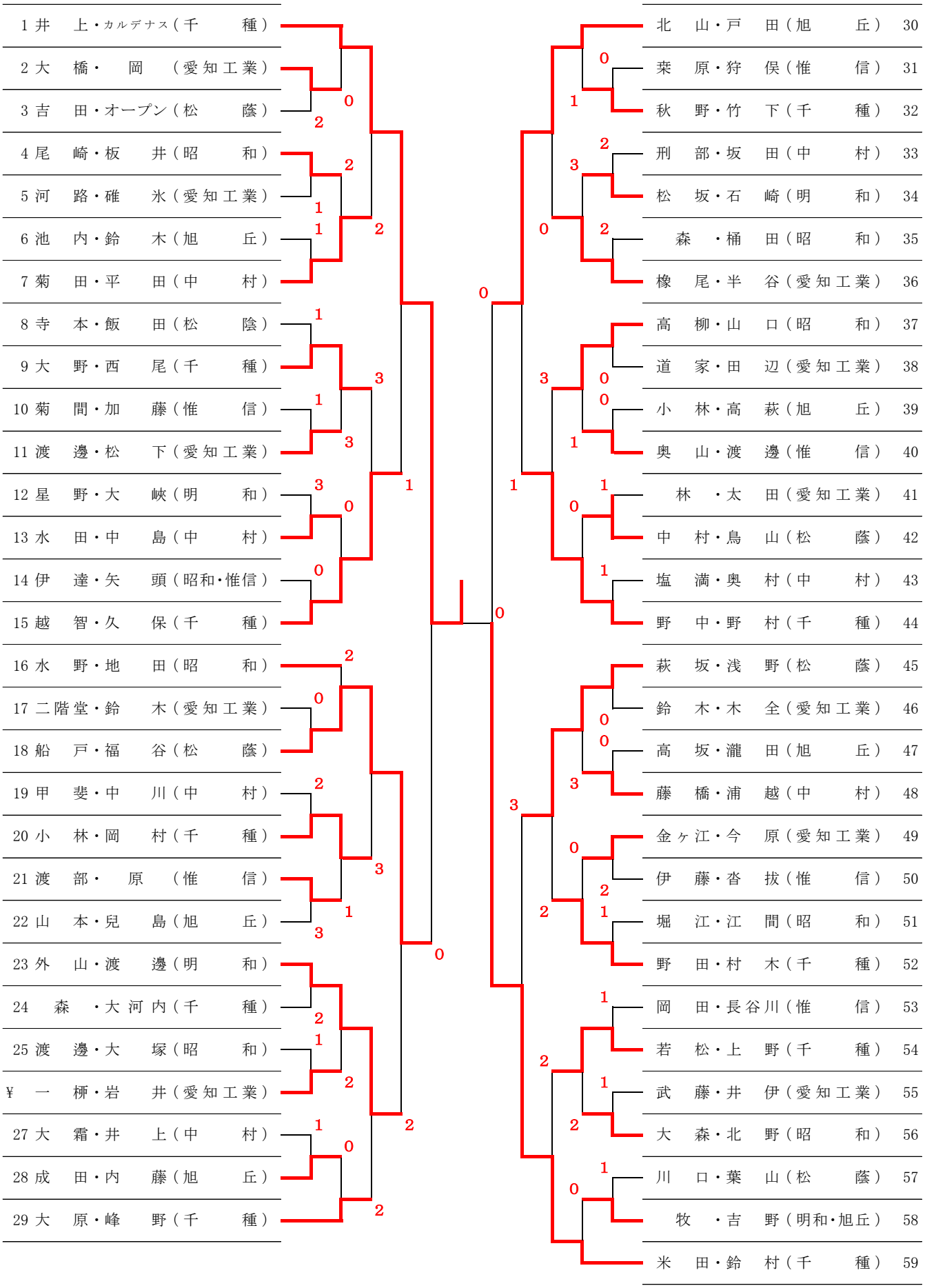

第３５回　名古屋市内愛知県立高等学校体育大会（女子個人の部）
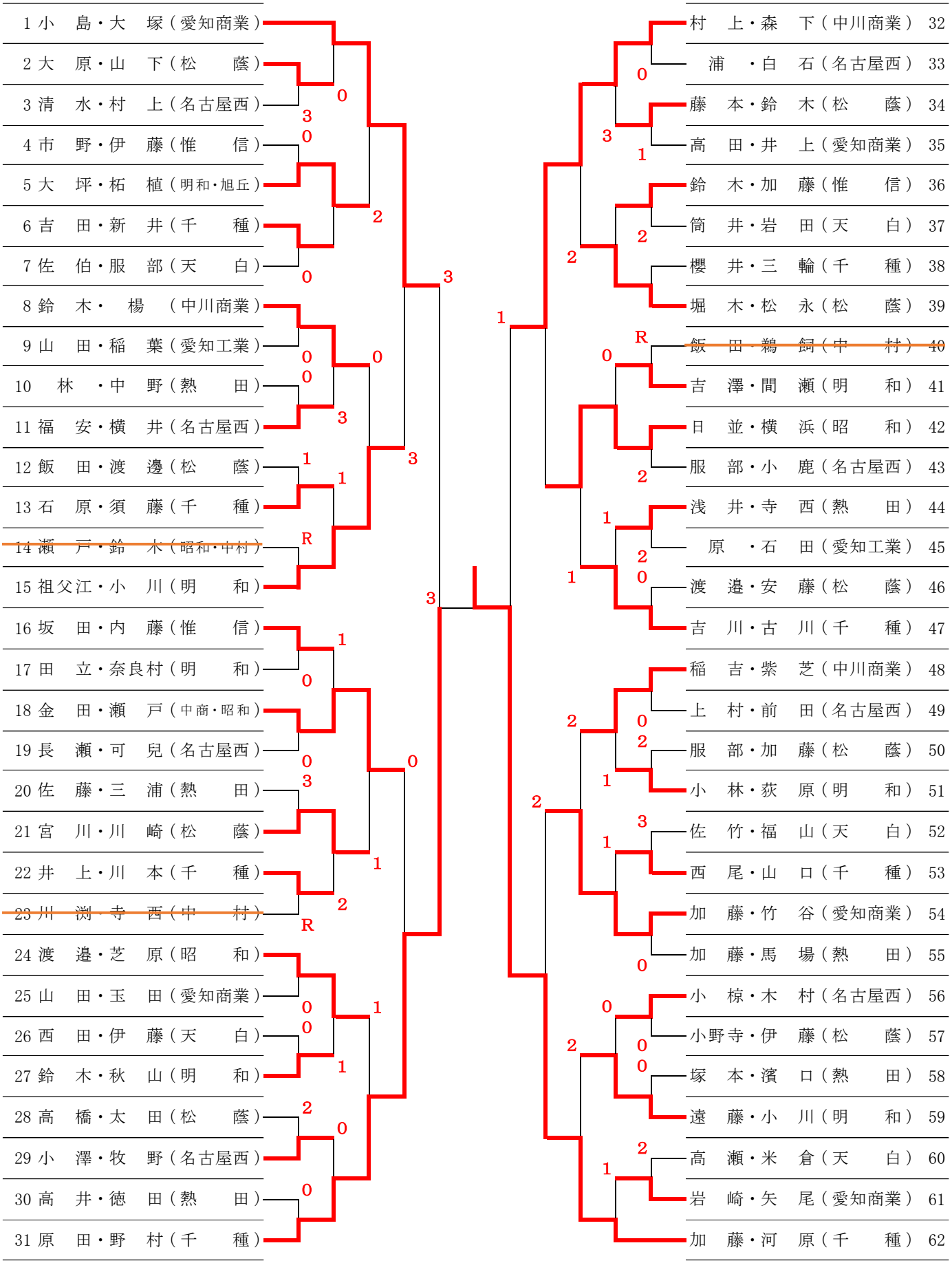
日　時：平成２６年８月４日（月）　８：３０～
（雨天予備日）平成２６年８月５日（火）
会　場：口論義運動公園テニスコート
（雨天予備日）口論議運動公園テニスコート