令和５年度　全知多高等学校ソフトテニス選手権大会（団体の部）

期　日　令和５年８月２２日（火）
予備日　令和５年８月２３日（水）
会　場　あいち健康の森

〈 男 子 〉

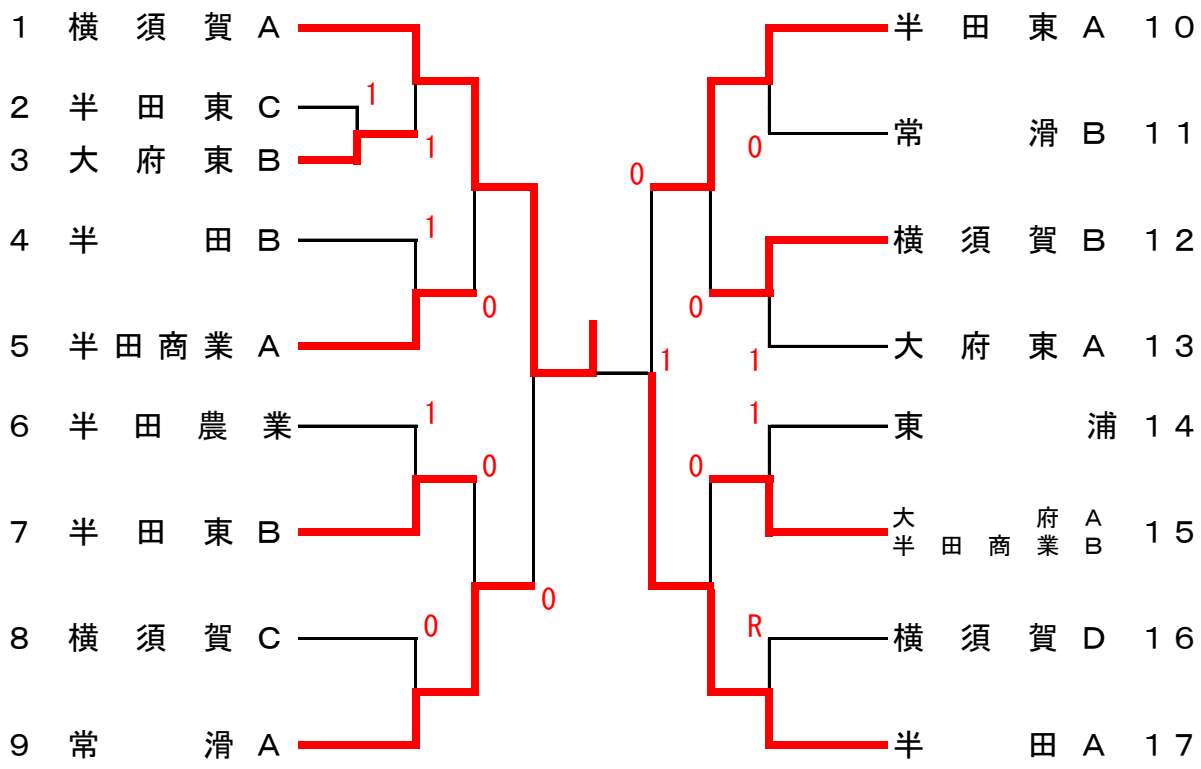
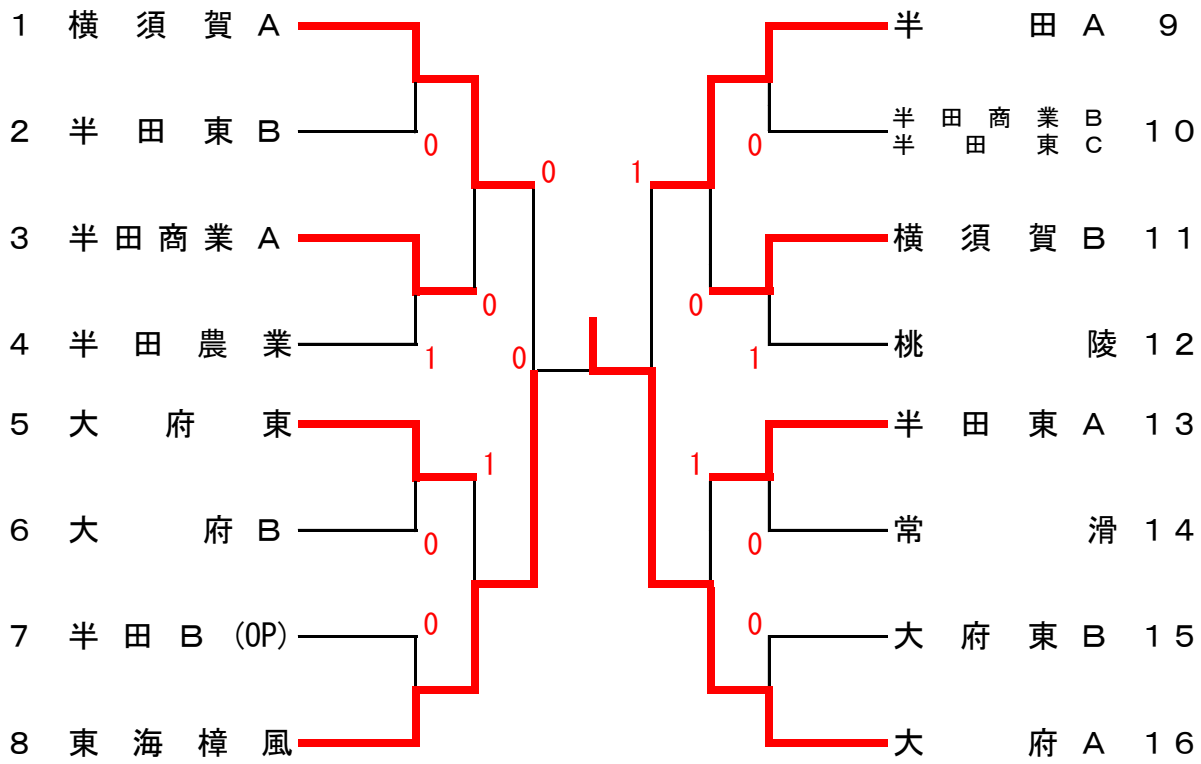
〈 女 子 〉