令和5年度　名古屋南北地区ソフトテニス選手権（男子の部）

主催：愛知県ソフトテニス連盟

日時：令和5年11月11日（土）予選リーグ、11月12日（日）決勝トーナメント　11日雨天の場合　12日にトーナメント戦（別紙）
８：１５受付
会場　　A・D・E・Gリーグ：大同大大同　　C・Fリーグ：パロマ瑞穂　　Bリーグ：東邦
※　３ペアに満たないチームも３対戦目は行う。

Aリーグ　試合順　（1－4　2－3　1－3　2－4　1－2　3－4）

	大同大大同	千種	富田	春日井泉	勝点	順位
大同大大同		③	③	③	3	1
千種	0		②	③	2	2
富田	0	1		③	1	3
春日井泉	0	0	0		0	4

Bリーグ　試合順　（1－4　2－3　1－3　2－4　1－2　3－4）

	東邦	名古屋大谷	北	緑	勝点	順位
東邦		②	③	②	3	1
名古屋大谷	1		1	③	1	3
北	0	②		②	2	2
緑	1	0	1		0	4

Cリーグ　試合順　（1－4　2－3　1－3　2－4　1－2　3－4）

	享栄	高蔵寺	名市工	春日井西	勝点	順位
享栄		③	②	③	3	1
高蔵寺	0		②	②	2	2
名市工	1	1		1	0	4
春日井西	0	1	②		1	3

Dリーグ　試合順　（1－4　2－3　1－3　2－4　1－2　3－4）

	明和	名古屋工業	春日井工科	向陽	勝点	順位
明和		②	③	③	3	1
名古屋工業	1		③	0	1	3
春日井工科	0	0		1	0	4
向陽	0	③	②		2	2

Eリーグ　試合順　（1－4　2－3　1－3　2－4　1－2　3－4）

	日進西	愛工大名電	松蔭	菊里	勝点	順位
日進西		②	③	②	3	1
愛工大名電	1		③	1	1	3
松蔭	0	0		0	0	4
菊里	1	②	③		2	2

Fリーグ　試合順　（1－4　2－3　1－3　2－4　1－2　3－4）

	旭丘	惟信	春日井南	愛産大工	勝点	順位
旭丘		0	1	②	1	3
惟信	③		1	③	2	2
春日井南	②	②		②	3	1
愛産大工	1	0	1		0	4

Gリーグ　試合順　（1－4　2－3　1－3　2－4　1－2　3－4）

	桜台	春日井東	星城	春日井	勝点	順位	
桜台		②	②	③	3	1	
春日井東	1		0	③	1	3	±0
星城	1	③		1	1	2	2
春日井	0	0	②		1	4	-2

決勝トーナメント　　会場：大同大同　　受付：8:１５～

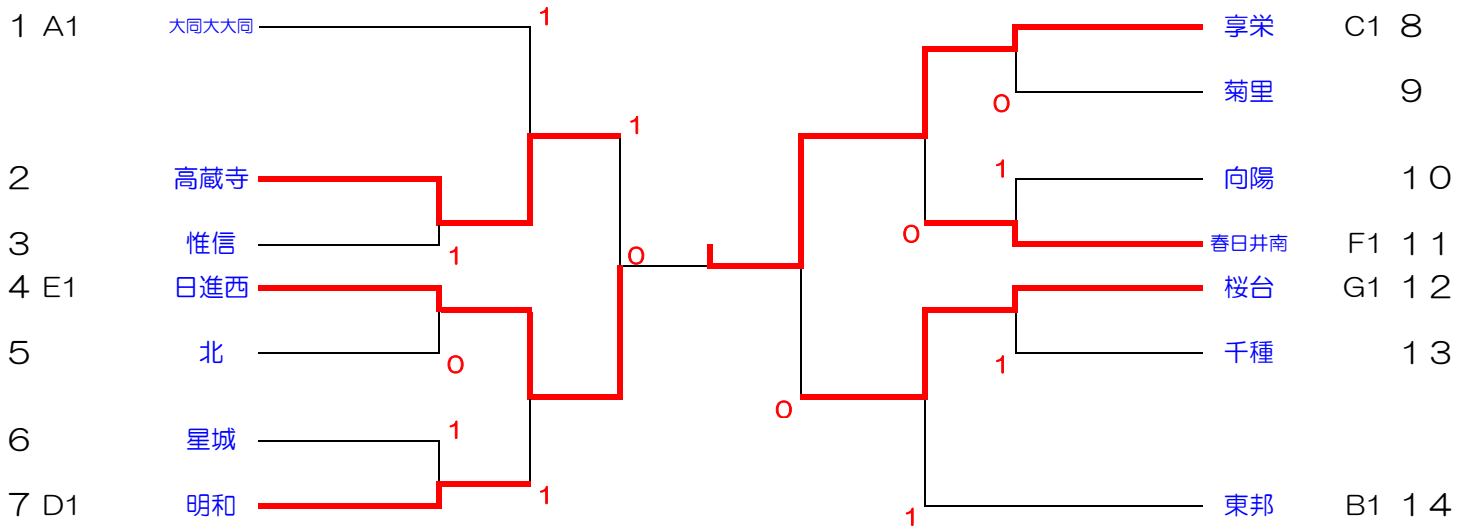

令和5年度　名古屋南北地区ソフトテニス選手権（女子の部）
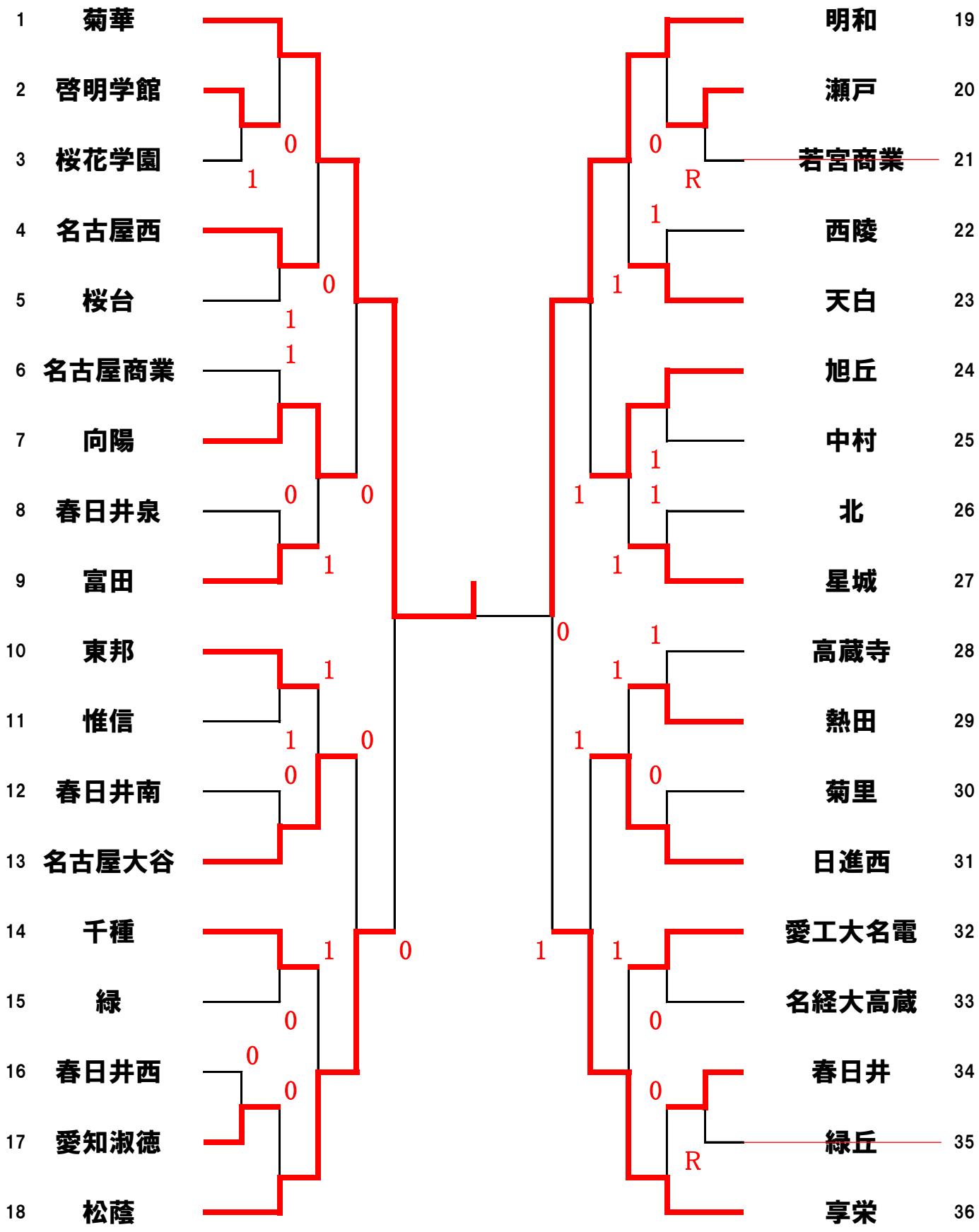
会場:　　パロマ瑞穂　　受付：8：15