第７５回　愛知県高等学校総合体育大会ソフトテニス競技
知多支部予選会（男子団体の部）

日　　時　令和３年４月２４日(土)，２５日(日)　午前８時３０分開会式　午前９時試合開始

場　　所　あいち健康の森公園

雨天予備日　令和３年４月２９日(木)

〈予選リーグ〉

Ａブロック	大府	福祉大付	半田農業	勝数	敗数	順位
１　大　府		③	②	2	0	1
２　福祉大付	0		②	1	1	2
３　半田農業	1	1		0	2	3

Ｂブロック	半田	東浦	常滑	半田東	勝数	敗数	順位
１　半　田		③	②	③	3	0	1
２　東　浦	0		1	0	0	3	4
３　常　滑	1	②		1	1	2	3
４　半田東	0	③	②		2	1	2

Ｃブロック	横須賀	半田商業	大府東	勝数	敗数	順位
１　横須賀		③	③	2	0	1
２　半田商業	0		②	1	1	2
３　大府東	0	1		0	2	3

〈決勝リーグ〉

学校名	大府	半田東	半田商業	福祉大付	半田	横須賀	勝数	敗数	順位
１（A1）大　府		③	③	③	1	1	3	2	3
２（B2）半田東	0		②	②	0	0	2	3	4
３（C2）半田商業	0	1		0	0	0	0	5	6
４（A2）福祉大付	0	1	③		0	0	1	4	5
５（B1）半　田	②	③	③	③		1	4	1	2
６（C1）横須賀	②	③	③	③	②		5	0	1

［注意事項］

１　試合はすべて７ゲームマッチとし、予選リーグ・決勝リーグともにすべて３組まで行う。
２　予選の各ブロックの上位２チームが決勝リーグに進出する。
３　決勝リーグでは、予選リーグで対戦した相手とは対戦せず、予選での結果を決勝でもそのまま用いる。（上記網掛けの対戦）
４　審判は相互審判で行い、勝者が試合結果を報告する。
５　ベンチは若番を北とする。
６　試合順序は別紙を参照する。
７　上位３校が県大会に出場できる。

第７５回　愛知県高等学校総合体育大会ソフトテニス競技
知多支部予選会（女子団体の部）

日　　時　令和３年４月２４日(土)，２５日(日)　午前８時３０分開会式　午前９時試合開始

場　　所　あいち健康の森公園

雨天予備日　令和３年４月２９日(木)

〈予選リーグ〉

Ａブロック	大府東	半田	半田商業	勝数	敗数	順位
１　大　府　東		②	③	2	0	1
２　半　　田	1		1	0	2	3
３　半 田 商 業	0	②		1	1	2

Ｂブロック	大府	福祉大付	常滑	半田東	勝数	敗数	順位
１　大　　府		③	③	1	2	1	2
２　福 祉 大 付	0		1	1	0	3	4
３　常　　滑	0	②		1	1	2	3
４　半　田　東	②	②	②		3	0	1

Ｃブロック	横須賀	半田農業	桃陵	東海商業	勝数	敗数	順位
１　横　須　賀		③	③	②	3	0	1
２　半 田 農 業	0		1	0	0	3	4
３　桃　　陵	0	②		1	1	2	3
４　東 海 商 業	1	③	②		2	1	2

〈決勝リーグ〉

学校名	大府東	大府	東海商業	半田商業	半田東	横須賀	勝数	敗数	順位
１（A1）大 府 東		②	②	③	③	②	5	0	1
２（B2）大　　府	1		②	②	1	1	2	3	4
３（C2）東海商業	1	1		②	1	1	1	4	5
４（A2）半田商業	0	1	1		1	0	0	5	6
５（B1）半 田 東	0	②	②	②		0	3	2	3
６（C1）横 須 賀	1	②	②	③	③		4	1	2

［注意事項］

1　試合はすべて７ゲームマッチとし、予選リーグ・決勝リーグともにすべて３組まで行う。
2　予選の各ブロックの上位２チームが決勝リーグに進出する。
3　決勝リーグでは、予選リーグで対戦した相手とは対戦せず、予選での結果を決勝でもそのまま用いる。（上記網掛けの対戦）
4　審判は相互審判で行い、勝者が試合結果を報告する。
5　ベンチは若番を北とする。
6　試合順序は別紙を参照する。
7　上位３校が県大会に出場できる。

第75回　愛知県高等学校総合体育大会ソフトテニス競技知多支部予選会

令和3年4月17日（土）（予備日：4月24日（土））

あいち健康の森公園

男子個人の部

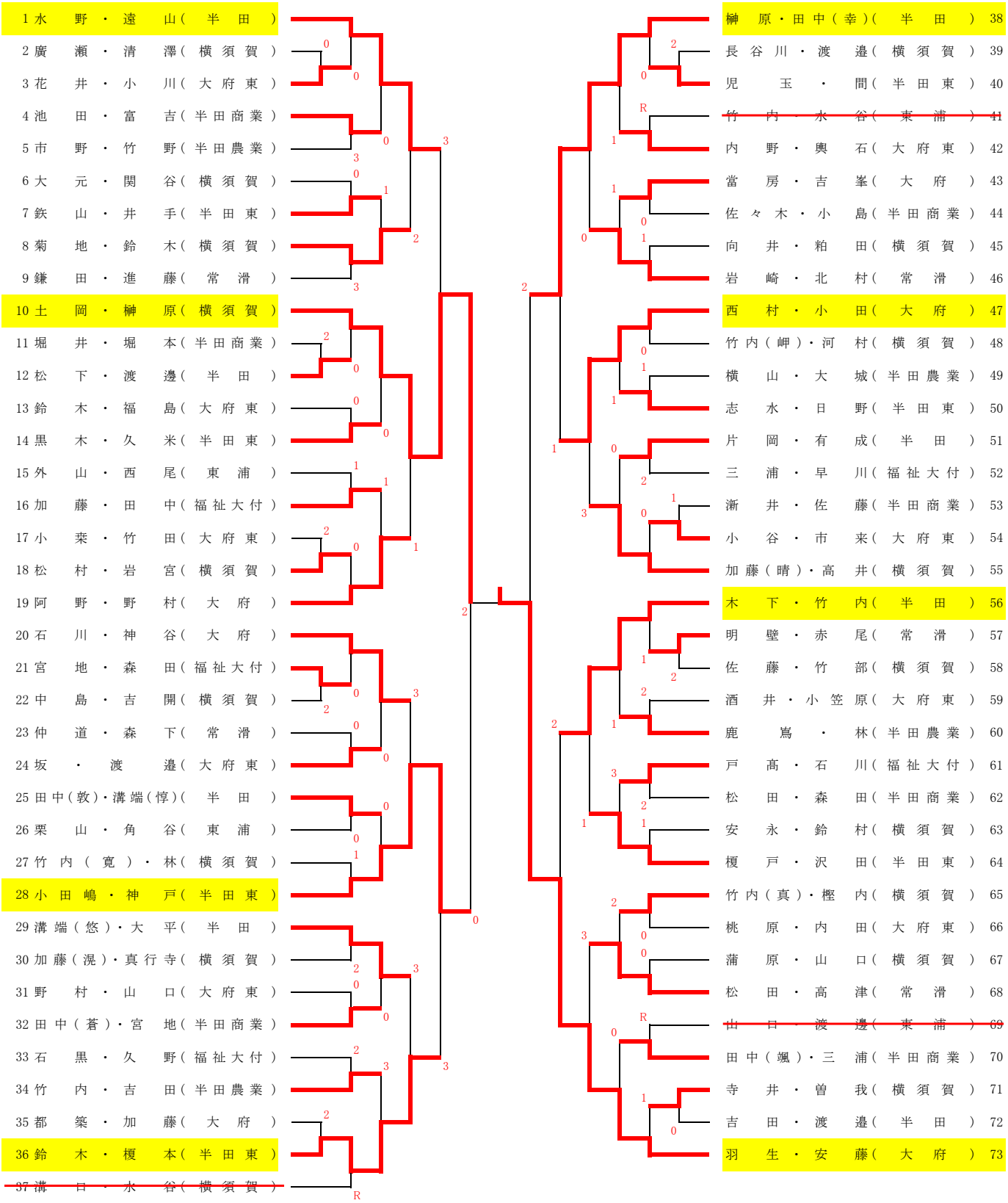

［ 注 意 事 項 ］

1 試合は日本ソフトテニス連盟ソフトテニスハンドブックによる7ゲームマッチとする。
2 チェンジコートの際のアドバイスは、移動を含めて1分以内とする。
3 敗者審判とし、勝者は試合終了後すぐに試合結果を報告する。
4 ベンチは若番を北とする。

第75回　愛知県高等学校総合体育大会ソフトテニス競技知多支部予選会

令和3年4月17日(土)(予備日:4月24日(土))
あいち健康の森公園

女子個人の部

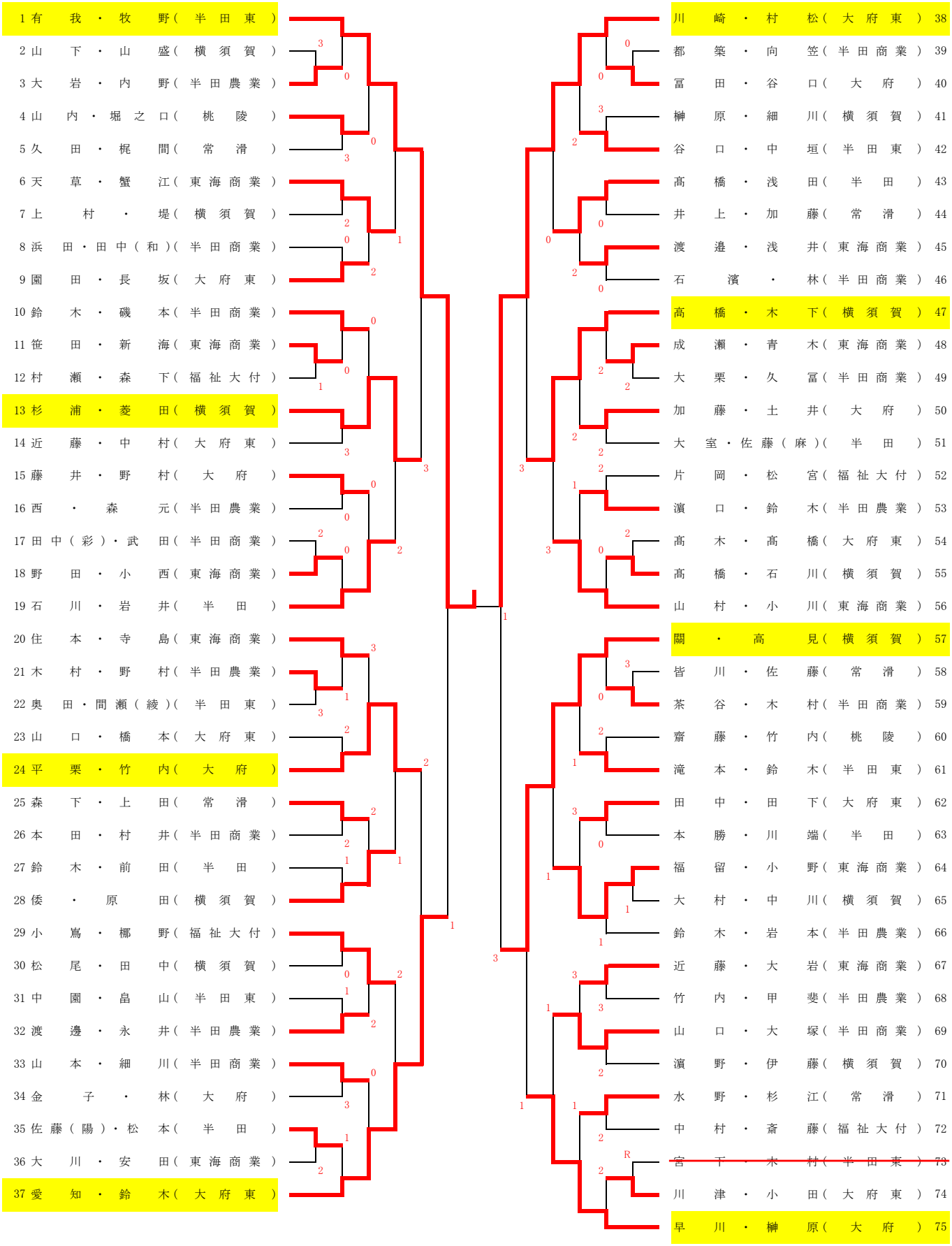

[注　意　事　項]

1 試合は日本ソフトテニス連盟ソフトテニスハンドブックによる7ゲームマッチとする。
2 チェンジコートの際のアドバイスは、移動を含めて1分以内とする。
3 敗者審判とし、勝者は試合終了後すぐに試合結果を報告する。
4 ベンチは若番を北とする。