第71回　愛知県高等学校総合体育大会　ソフトテニス競技

主　　催：愛知県高等学校体育連盟　　共　　催：愛知県、愛知県教育委員会
日　　時：平成29年5月21日（日）8：30受付け・45分開会式　　雨天予備日5月27日（土）
ただし5月20日（土）の個人戦が21日（日）に順延の場合、団体戦は5月27日に実施
会　　場：一宮市テニス場　　※ 小雨決行（着替え等用意して下さい）

競技役員：
- 部会長　木下　勝義（愛知県立豊橋南高等学校長）
- 顧問　伊野　二彦（愛知県ソフトテニス連盟　顧問）　津田　誠（愛知県ソフトテニス連盟副会長）
- 笛岡　宣明（愛知県ソフトテニス連盟　副理事長）　澤田　康彦（愛知県ソフトテニス連盟　副理事長）
- 大会委員長　横田　和典
- 大会副委員長　畑中　英希
- 審判委員長　横井　清
- 総務委員　船戸　貞孝　中川　孝浩　牧　佳代子　岡部　哲也
- 進行委員　児波　昌志　山口　大輔　土川　武久　請川　裕晃
- 審判委員　澤里　利治　竹内　惇浩　石井　雅剛　中川　暁子　竹内　拓也　谷川　俊　山本　新平　田中　秀樹　小坂　大輔　塩野　哲之　三木　一樹　間瀬　康太

【　男子の部　】

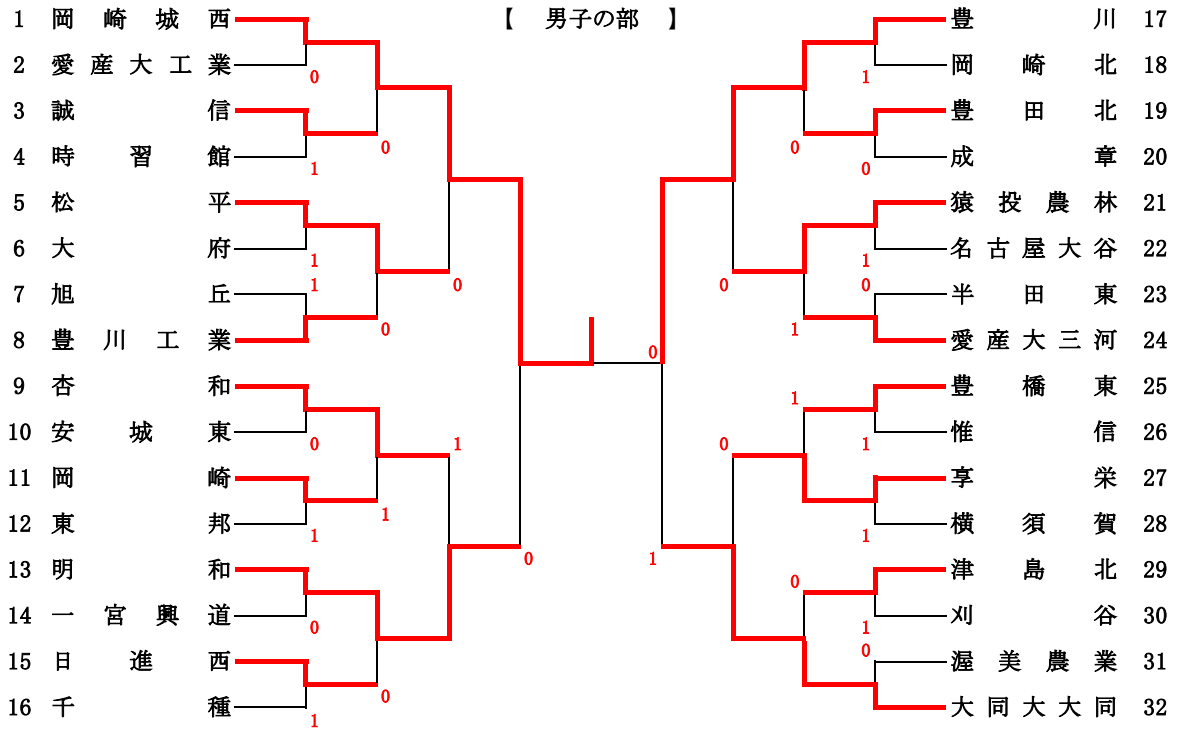

【　女子の部　】

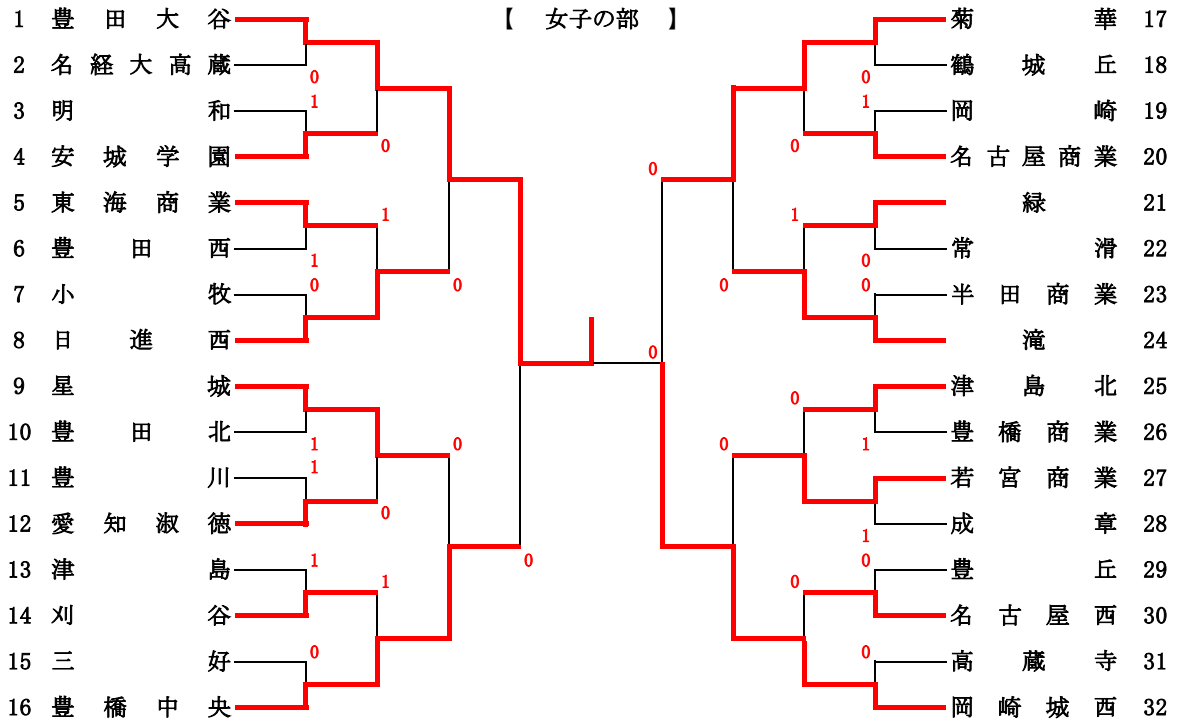

第71回　愛知県高等学校総合体育大会　ソフトテニス競技（男子個人戦）

主　　催：愛知県高等学校体育連盟　　共　　催：愛知県、愛知県教育委員会
日　　時：平成29年5月20日（土）8：30受付け・45分開会式　　（雨天予備日5月21日（日））
会　　場：一宮市テニス場

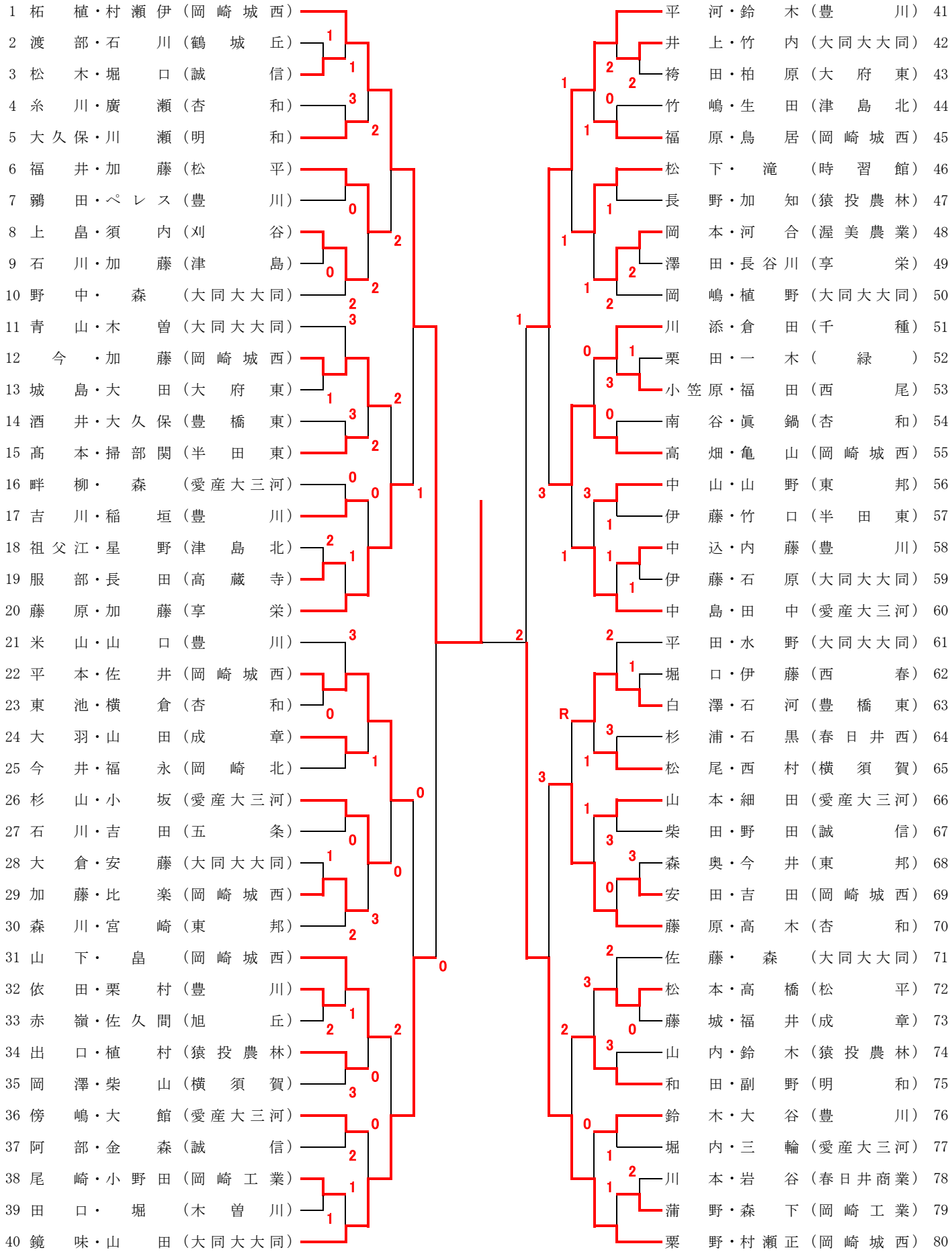

第71回　愛知県高等学校総合体育大会　ソフトテニス競技（女子個人戦）
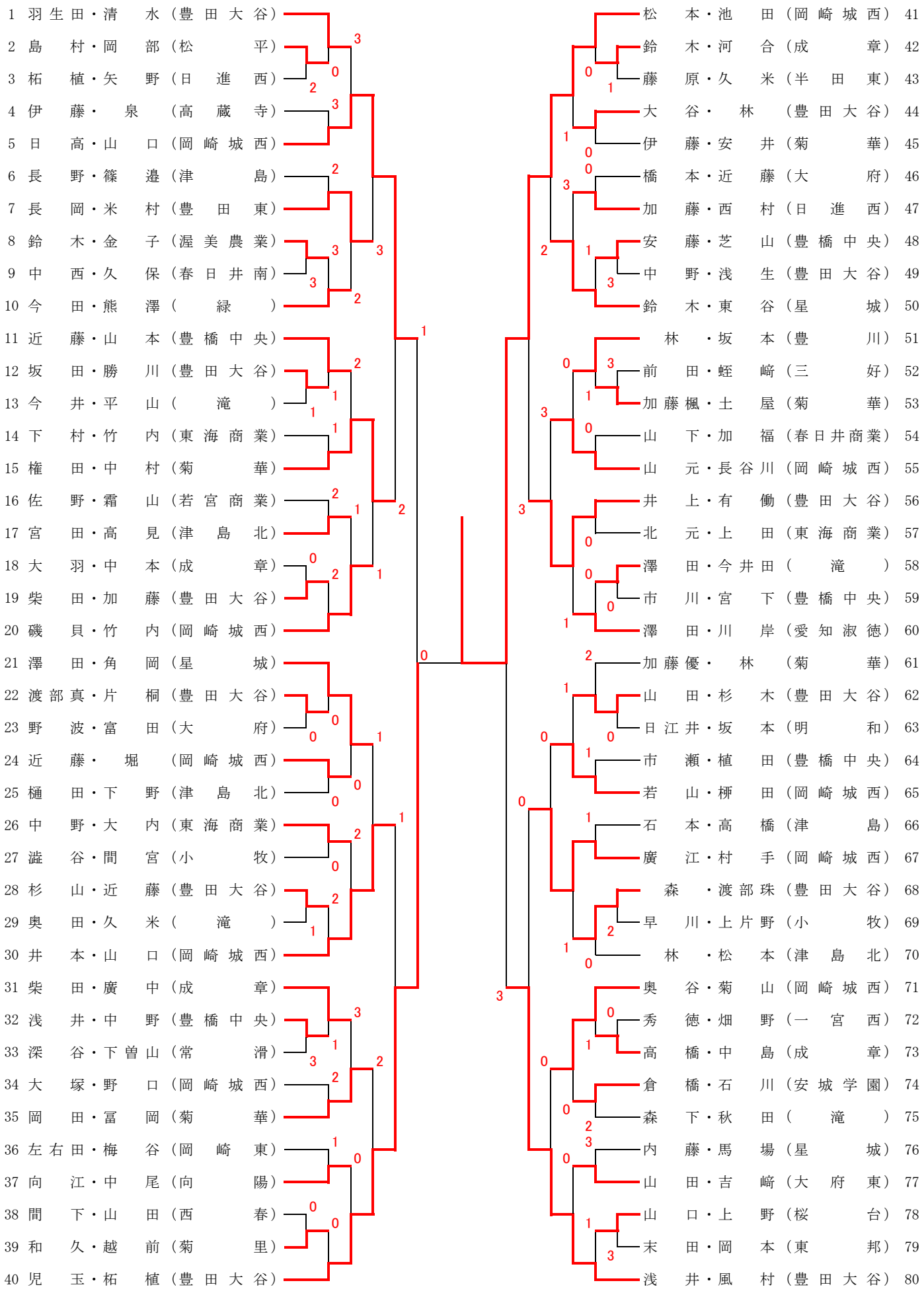
主　　催：愛知県高等学校体育連盟　　共　　催：愛知県、愛知県教育委員会
日　　時：平成29年5月20日（土）8：30受付け・45分開会式（雨天予備日5月21日（日））
会　　場：一宮市テニス場