平成20年度愛知県高等学校新人体育大会ソフトテニス競技西三河予選会

平成20年9月20日・21日(予備日：9月23日)

豊田北 (1～59)・岡崎東 (60～137)・岡崎城西校内2面 (138～165)・岡崎城西大学側5面 (166～253)・豊田東 (254～312)

男子の部 (1)

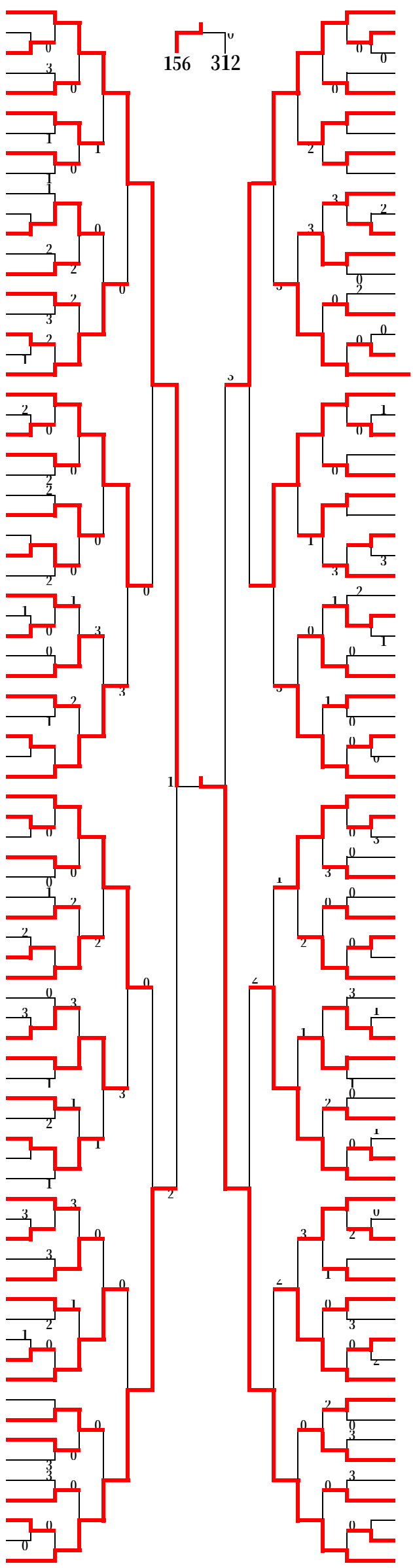

1 野田・竹内（岡崎城西）
2 麻田・石川（豊田西）
3 多田・鈴木（豊田北）
4 井上・杉浦（西尾東）
5 岩本・青井（松平）
6 白井・梅田（西尾）
7 小林・松井（岡崎）
8 大友・河合（豊野）
9 長坂・石原（岡崎工業）
10 石本・北河（碧南）
11 井上・清水（三好）
12 宇井・山内（豊田西）
13 中村・熊谷（豊田高専）
14 和田・若林（碧南工業）
15 岩間・鈴木（刈谷北）
16 杉浦・内田（岡崎東）
17 桐谷・杉浦優（刈谷）
18 平松・臼井（岡崎北）
19 江坂・正木（安城）
20 大寺・二村（豊田北）
21 森・夏目（碧南）
22 柴田・岩月（豊田西）
23 清水・近藤（岡崎北）
24 梶丸・前澤（岡崎工業）
25 小川・加藤（猿投農林）
26 杉森・西原（豊田南）
27 中垣・元木（碧南工業）
28 田中・佐々木（豊田）
29 杉江・山下（西尾東）
30 岡村・河野（安城農林）
31 米津・成田（安城東）
32 橋爪・吉積（豊野）
33 村上・加藤元（刈谷工業）
34 奥田・辻（刈谷）
35 鈴木・有川（岡崎北）
36 亀山・安井翔（刈谷北）
37 大嶋・中間（岡崎）
38 柴川・山本（西尾）
39 鈴木・片平（愛産大三河）
40 永田・石川（刈谷北）
41 数井・山内（豊野）
42 田端・太田（鶴城丘）
43 大西・藤岡（豊田北）
44 杉浦・三宅（岡崎工業）
45 伊藤・永井（豊田）
46 鈴木よ・岡田（足助）
47 柴田・尾崎（岡崎東）
48 松山・渡邉（刈谷）
49 濱田・青山（愛産大三河）
50 鈴木・伊藤（豊田高専）
51 岩川・山本（豊田西）
52 村松・小室（岡崎）
53 真木・丸山（岡崎城西）
54 伊崎・井上（猿投農林）
55 天野・藤林（豊田北）
56 前田・中村（碧南工業）
57 高木・市川（安城東）
58 吉鶴・柴田（岡崎商業）
59 近田・長屋（岡崎北）
60 山田・吉田（岡崎）
61 加藤・木村（豊田北）
62 宮地・天野（西尾）
63 石川航・深谷（刈谷）
64 武田・水野（豊田西）
65 野村・半田（愛産大三河）
66 粕谷・竹内（西尾東）
67 藪崎・鈴木（岡崎北）
68 岩月・柴田泰（安城東）
69 丹羽・野々山（岡崎東）
70 杉山・寺岡（豊田）
71 小川・成田（豊田東）
72 高木・宇高（豊田南）
73 柳崎・外山忠（刈谷工業）
74 中根・亀山（安城）
75 小島・伴（碧南）
76 浅岡・保倉（碧南工業）
77 新家・濱口（岡崎工業）
78 吉田・西郷（岡崎城西）
79 渡邊・黒野（西尾）
80 鳥田・藤浦（刈谷）
81 宿谷・松井（岡崎商業）
82 浅岡・山本（碧南）
83 高西・市川（豊田南）
84 松古・村雲（岡崎城西）
85 原・鈴木（岡崎）
86 芝田・荒島（岡崎工業）
87 善田・堀（豊田）
88 大橋・藤島（豊田西）
89 丸山・池田（豊野）
90 浅岡・深津（安城）
91 浅川・本田（刈谷北）
92 矢田・五十嵐（安城農林）
93 廣山・井上（岡崎北）
94 水野・安藤（猿投農林）
95 稲吉・和賀（岡崎東）
96 塚本・前田（豊田北）
97 太田・松本（安城東）
98 鈴木・本田（愛産大三河）
99 安藤・松尾（岡崎北）
100 河内・柴田（岡崎）
101 錦見・浅見（刈谷）
102 山本・竹田（碧南工業）
103 神谷・松本（岡崎東）
104 長谷川・君島（刈谷工業）
105 角谷・神谷（碧南）
106 中根・山田（豊田西）
107 鈴木・小出（豊野）
108 杉山・椎葉（岡崎工業）
109 石川・塚本（松平）
110 小田・舘野（猿投農林）
111 松木・高橋（豊田北）
112 平田・梅村（豊田西）
113 小田・下林（豊田南）
114 秋山・宮地（西尾東）
115 中西・坂井（三好）
116 大山・沖田（安城東）
117 川端・柴田（岡崎城西）
118 宮原・鷲見（松平）
119 太田・芦田（岡崎北）
120 神武・黒柳（岡崎工業）
121 稲吉・杉山啓（西尾東）
122 加藤・小西（豊田大谷）
123 藤井・中野（安城東）
124 新林・浅野（西尾）
125 近藤・松原（刈谷北）
126 杉浦貴・杉浦教（碧南工業）
127 福井・東浦（豊田北）
128 磯谷・杉山（豊田）
129 神谷・塚田（岡崎東）
130 大石・柴田（岡崎北）
131 矢頭・岡田（豊野）
132 杉浦・四十住（刈谷）
133 岡嶋・武藤（豊田東）
134 水谷・稲垣（愛産大三河）
135 加古・橋本（岡崎）
136 深津・古山（豊田西）
137 大鹿・岩本（岡崎城西）
138 永井・酒井（猿投農林）
139 壁谷・岩月（岡崎北）
140 草間・鈴木（豊田西）
141 近藤・柴田（愛産大三河）
142 宇津野・鈴木（岡崎工業）
143 柴田・大場（豊田高専）
144 石川・横井（西尾）
145 板倉・荻野（足助）
146 中村・矢田（刈谷工業）
147 伊吹・佐々木（豊田南）
148 木村・天野（安城東）
149 平野・太田（碧南工業）
150 小玉・磯本（豊田北）
151 水谷・深津（刈谷）
152 鈴木・三浦（安城）
153 高須・千葉（鶴城丘）
154 永坂・磯貝（碧南）
155 大橋・山内（刈谷北）
156 山本・山崎（岡崎城西）

平成２０年度愛知県高等学校新人体育大会ソフトテニス競技西三河予選会

平成２０年９月２０日・２１日(予備日：９月２３日)

豊田北（1～59）・岡崎東（60～137）・岡崎城西校内２面（138～165）・岡崎城西大学側５面（166～253）・豊田東（254～312）

男子の部 (2)

157 内田・中村（松平）
158 山本悠・小笠原（安城）
159 石永・可児（豊田）
160 碇谷・石井（三好）
161 川崎・余語（安城東）
162 梅村・黒下（猿投農林）
163 深見・小澤（岡崎城西）
164 桑山・村松（刈谷）
165 戸田・早川（豊野）
166 杉田・石倉（岡崎工業）
167 善家・絵野沢（豊田北）
168 永坂・榊原（刈谷北）
169 黒柳・滝川（岡崎北）
170 長谷川・中根（碧南工業）
171 板倉・長崎（碧南）
172 宮嶋・長谷川（豊田西）
173 榊原・岡本（西尾）
174 坂本・林（刈谷工業）
175 丹羽・黒柳（岡崎）
176 山本雄・今岡（安城）
177 菅沼・横井（岡崎北）
178 百瀬・田中（西尾東）
179 濱島・篠瀬（岡崎東）
180 村松・定方（豊田西）
181 酒井・磯貝（刈谷北）
182 加藤・河合（豊田高専）
183 廣島・五十嵐（豊田北）
184 神谷・新美（鶴城丘）
185 千田・三浦（豊田大谷）
186 山口・平田（岡崎商業）
187 船越・本田（豊田東）
188 石川雄・信川（刈谷）
189 柴崎伸・浅田（安城東）
190 石塚・向井（豊田南）
191 折居・石川（岡崎）
192 富山・相馬（愛産大三河）
193 水野・深川（碧南工業）
194 竹内・堀江（碧南）
195 伊藤・竹内（岡崎城西）
196 加藤諒・松井（猿投農林）
197 太田・渡辺（豊田南）
198 富安・林（岡崎東）
199 生田・壁谷（西尾）
200 永谷・西山（愛産大三河）
201 長尾・稲吉（岡崎工業）
202 二村・岑（豊田北）
203 高木・小林（豊田西）
204 榊原・小澤（碧南工業）
205 渡辺・古田（豊田）
206 外山剛・藤村（刈谷工業）
207 安井・尾崎（刈谷北）
208 鈴木し・大山（足助）
209 大島・福冨（岡崎北）
210 兵藤・酒井（豊野）
211 佐藤・間瀬（刈谷）
212 中村・都築（岡崎）
213 大屋・野村（安城東）
214 高木・小林（豊田北）
215 田中・白井（岡崎城西）
216 近藤・小野田（豊田北）
217 松田・三宅（岡崎北）
218 深津・花野（豊田）
219 浅井・太田（岡崎工業）
220 中根・手島（西尾東）
221 大村・橋本（松平）
222 日下部・佐藤（安城農林）
223 鈴木・奥田（岡崎東）
224 木庭・石川（安城）
225 加藤・榊原淳（刈谷）
226 深町・附柴（愛産大三河）
227 尹・粟生（岡崎北）
228 高須・朝倉（碧南工業）
229 大橋・小濱（碧南）
230 野村・榎園（豊田南）
231 水野・加納（豊田西）
232 浜田・入江（刈谷工業）
233 加藤一・近藤（猿投農林）
234 加納・大久保（岡崎城西）

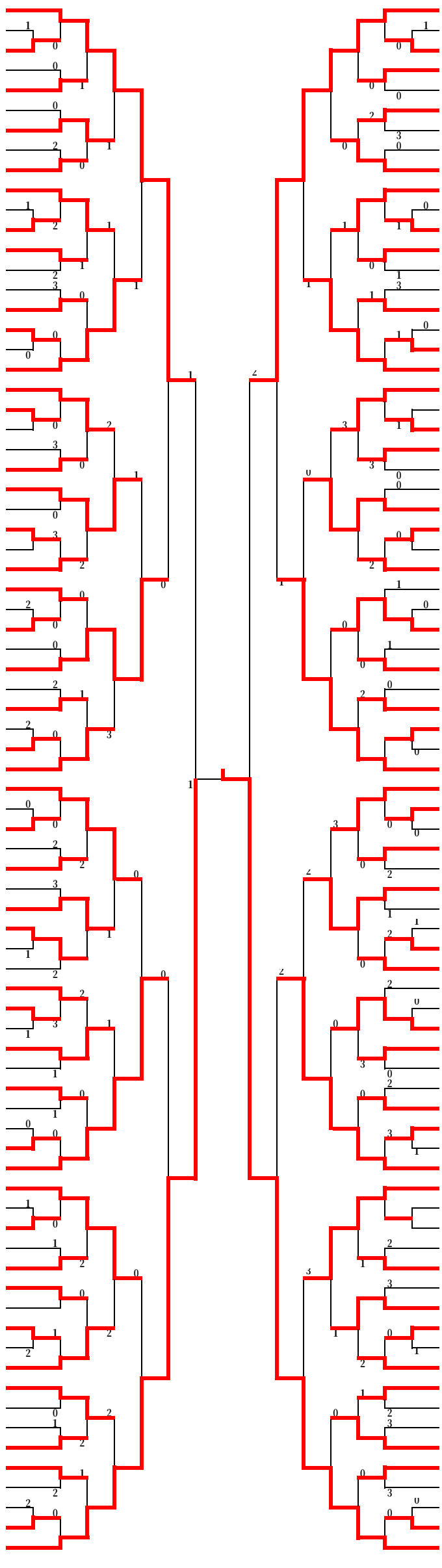

235 太田・山崎（愛産大三河）
236 久保・坂口（豊野）
237 岡田・光岡（豊田北）
238 国遠・恩地（豊田西）
239 山内・森（猿投農林）
240 戸田・上村（岡崎城西）
241 大嶽・榊原英（刈谷）
242 加藤・伊藤（碧南工業）
243 金子・加藤（安城東）
244 荒木・青山（鶴城丘）
245 石川・加藤凌（刈谷工業）
246 梅村・浅井（豊田西）
247 中根・近藤（岡崎工業）
248 清水・玉山（豊田高専）
249 日高・浅田（西尾）
250 濱田・深田（豊田）
251 伊藤・石野（岡崎北）
252 大見・木津（岡崎）
253 中山・森本（豊田北）
254 中村・藤枝（碧南）
255 横田・水越（安城農林）
256 深澤・後藤（豊田西）
257 杉本・杉浦（安城）
258 三浦・中沢（豊田北）
259 中野・田丸（岡崎北）
260 大嶽・田中（岡崎東）
261 成瀬・石川洋（刈谷）
262 嶺澤・蜂須賀（岡崎工業）
263 高橋・宮原（豊田東）
264 小山・成瀬（岡崎北）
265 石川・岩月（碧南工業）
266 蔵元・金子（豊田南）
267 濱嶋・杉山知（西尾東）
268 生田・大森（松平）
269 近藤・伊奈（岡崎）
270 古久根・都築（刈谷北）
271 吉川・浅井（足助）
272 國松・西丸（愛産大三河）
273 伊藤・近藤（岡崎城西）
274 岡本・澤田（岡崎）
275 鈴木智・鈴木佑（豊田西）
276 土屋・粂野（刈谷）
277 岩瀬・近藤（西尾）
278 村松・杉浦（碧南）
279 今井・谷田（愛産大三河）
280 岩田・渡辺（岡崎工業）
281 伊藤・人見（安城東）
282 涌井・角谷（豊田）
283 杉浦彰・鈴木（碧南工業）
284 武藤・牧内（三好）
285 鶴田・栗崎（豊野）
286 森下・鈴木（豊田南）
287 首藤・中林（豊田北）
288 糟谷・鳴海（西尾東）
289 青山・日野（岡崎北）
290 名倉・広野（刈谷北）
291 島田・吉野（刈谷工業）
292 大平・木俣（岡崎東）
293 小野・松浦（松平）
294 大村・原田（西尾）
295 渡邉・神谷（岡崎商業）
296 佐野・祖父江（刈谷）
297 石川・矢野（猿投農林）
298 蒲野・国崎（愛産大三河）
299 長坂・近藤（豊田北）
300 鈴村・清水（安城東）
301 山本湧・加藤（安城）
302 安達・栃平（豊田西）
303 横田・水野（足助）
304 杉浦・藤井（碧南）
305 高木・澤口（岡崎工業）
306 牧野・平出（岡崎東）
307 小林・深津（碧南工業）
308 高木・ラム（豊田大谷）
309 杉浦・由本（豊野）
310 石川・浦野（岡崎北）
311 近藤・西田（西尾東）
312 古越・加藤（岡崎城西）

19 江坂・正木（安城）
39 鈴木・片平（愛産大三河）
53 真木・丸山（岡崎城西）
69 丹羽・野々山（岡崎東）
97 太田・松本（安城東）
117 川端・柴田（岡崎城西）
118 宮原・鷲見（松平）
147 伊吹・佐々木（豊田南）
175 丹羽・黒柳（岡崎）
181 酒井・磯貝（刈谷北）
196 加藤諒・松井（猿投農林）
216 近藤・小野田（豊田北）
253 中山・森本（豊田北）
260 大嶽・田中（岡崎東）
279 今井・谷田（愛産大三河）
294 大村・原田（西尾）
2
3
3
2
2
3
1
2
1
0
3
1
69 丹羽・野々山（岡崎東）
117 川端・柴田（岡崎城西）
216 近藤・小野田（豊田北）
279 今井・谷田（愛産大三河）
1
0
69 丹羽・野々山（岡崎東）
279 今井・谷田（愛産大三河）
1